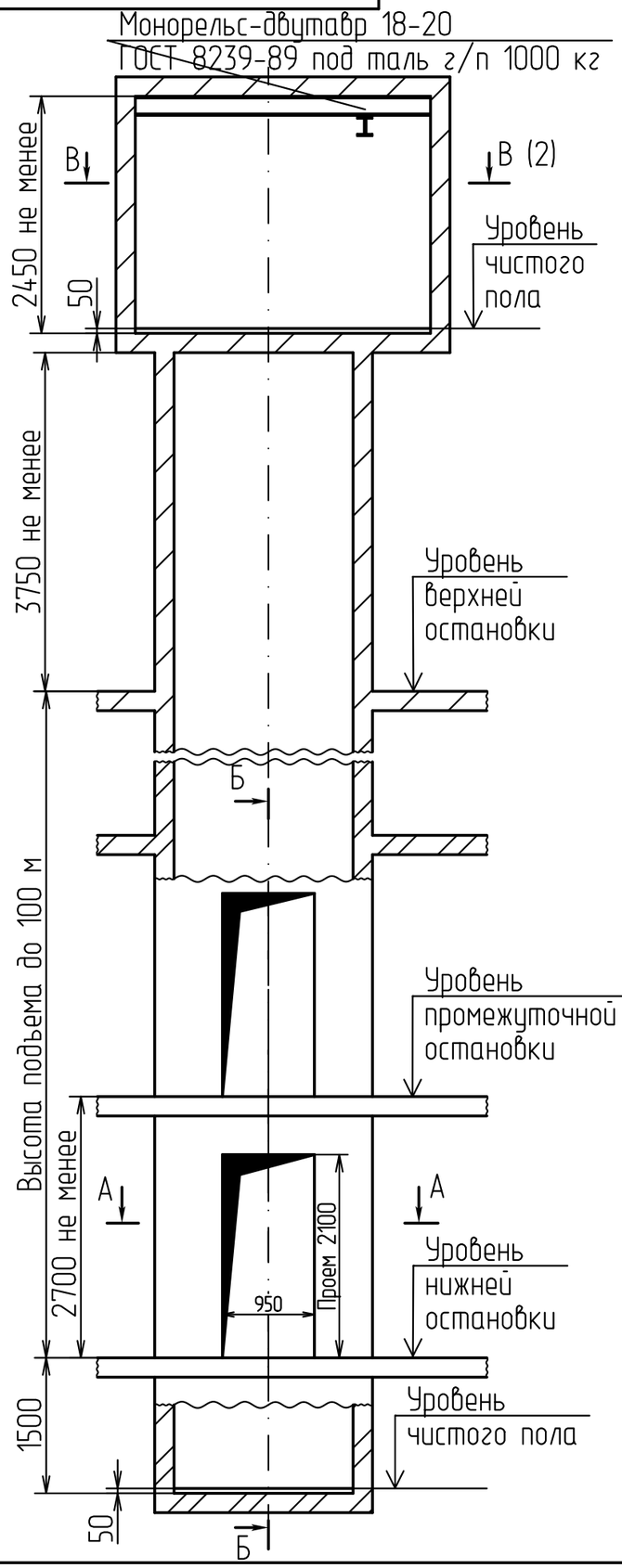

А - А

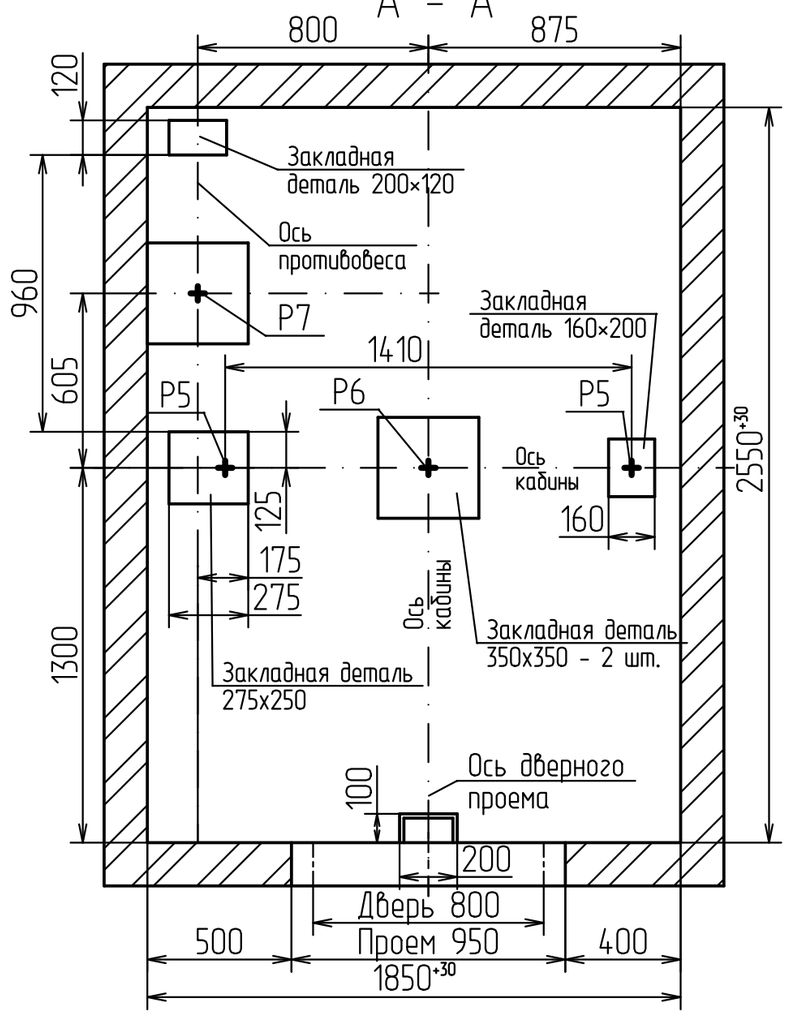

Б - Б

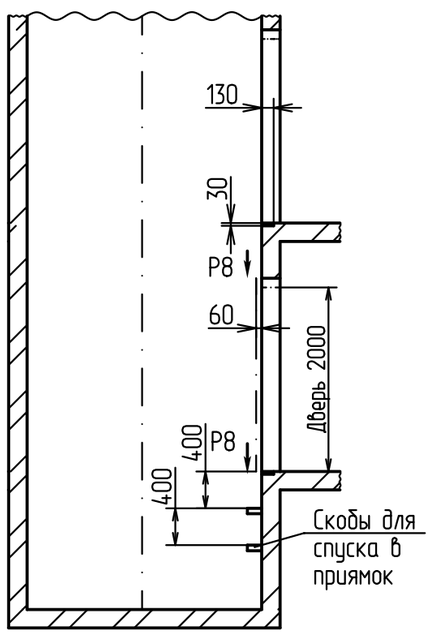

Таблица нагрузок на строительную часть от лифтовой установки

Нагрузка	Величина нагрузки.Н	Схема действия сил	Примечание
P_1^1	5500	На опоры привода В - В (2)	Постоянные нагрузки
P_1^2	11000		
P_1^3	12000		
P_1^4	6000		
P_1^{11}	9500		Кратковременные нагрузки при посадке кабины на ловители
P_1^{21}	22000		
P_1^{31}	12500		
P_1^{41}	6000		
P_2	1600	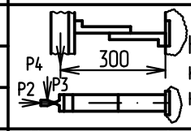 На детали крепления направляющих	
P_3	1500		
P_4	2000		
P_5	34500	На пяту направляющих на площадь 75×170	Нагрузки, действующие разновременно и аварийно
P_6	74000	На буфер кабины на площадь 140×140	
P_7	61500	На буфер противовеса на площадь 140×140	
P_8	1200	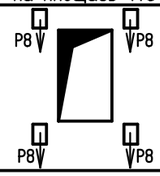 На детали крепления дверей шахты в плоскости стены	Постоянные нагрузки
P_{10}	5000Н/м^2	На пол машинного помещения	Расчетные нагрузки
P_{11}	14500	Подвеска тяговых канатов	Постоянные нагрузки
P_{12}	12000		
P_{11}^1	26500		Кратковременные нагрузки при посадке кабины на ловители
P_{12}^1	27500		

1. В районах с сейсмичностью до 7 баллов при высоте этажа более 3000 мм предусмотреть дополнительные закладные детали для крепления направляющих (лист3) с шагом не более 3000мм, при этом первый шаг закладных деталей каждого этажа должен быть 2000 мм. В районах с сейсмичностью от 7 до 9 баллов шаг крепления направляющих должен быть не более 1500мм
2. При высоте этажа 3600 мм и более предусмотреть дополнительные отверстия под настилы (лист3) с шагом не менее 1800 мм и не более 2500мм.
3. Лифты комплектуются врезной или накладной периферийной аппаратурой. Размеры и размещение отверстий под вызывные посты, переключатели режимов работы, световые указатели см. чертеж АС3-01.03. Привязки для накладной аппаратуры аналогично врезной, сквозные отверстия для установки ⌀25мм.
4. Допускается осуществлять крепление кронштейнов направляющих и дверей шахты распорными анкерами согласно материалу шахты и указанным нагрузкам по технологии завода-изготовителя анкеров. Толщина и материал стен шахты должны обеспечивать восприятие указанных нагрузок.
5. Остальные технические требования см. в "Общих положениях" альбома АС3-00.00.

Изм.	Лист	№ докум.	Подп.	Дата
Разраб.		Мартынова		
Пров.		Богданов		
Т.контр.				
Н. контр.				
Утв.		Шустерняк		

АС3-03.11

Лифт пассажирский Q=630кг, V=1.6м/с

Лит.	Масса	Масштаб
Лист 1	Листов 3	

ПП-06116

ООО "ВЫСОТА 43"

Перв. примен. | Справ. № | Подп. и дата | Инв.№ дубл. | Взам.инв.№ | Подп. и дата | Инв.№ подл.

Копировал | Формат А3

В - В(1)

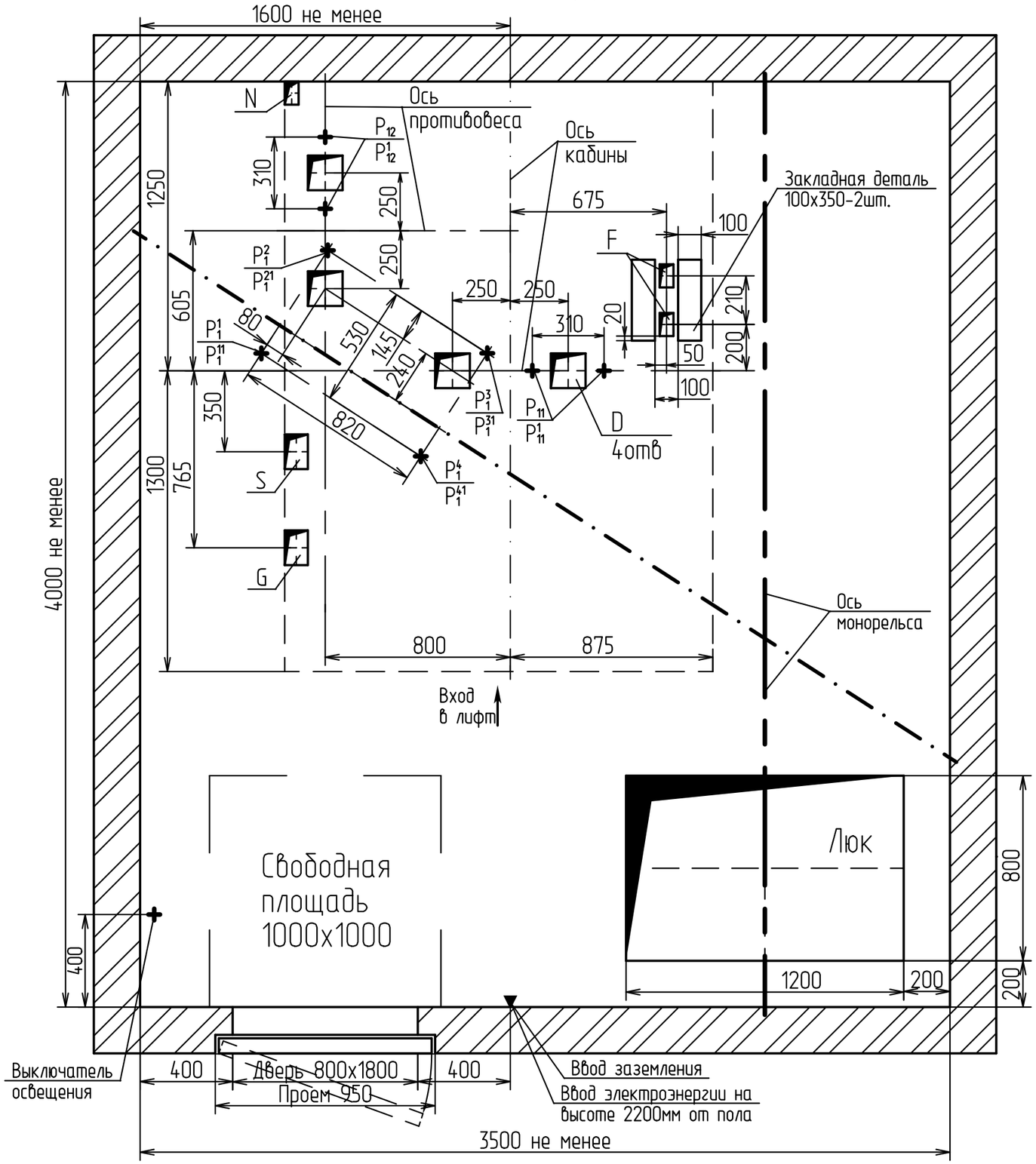

План шахты

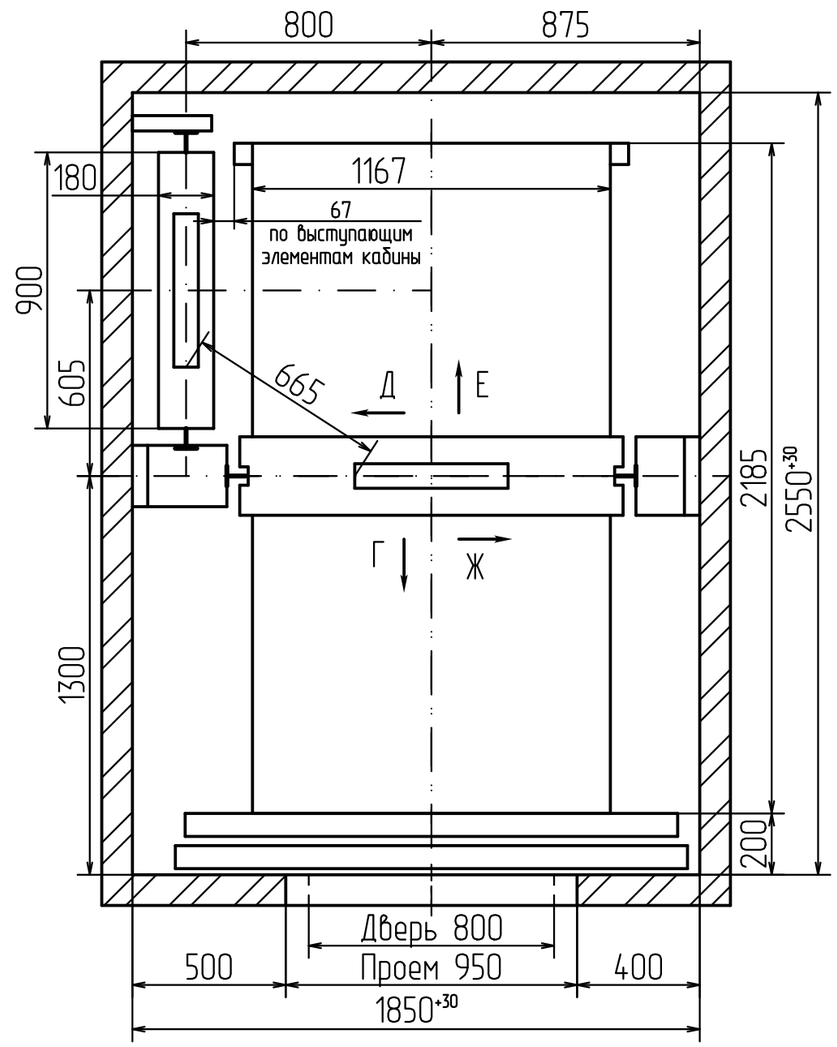

Отв.	Ширина, мм	Глубина, мм	Назначение
D	150	150	Тяговые канаты
F	60	100	Канаты ограничителя скорости
G	100	150	Подвесной кабель
S	100	150	Электроразводка по шахте
N	60	100	Освещение шахты

Развертка типового этажа

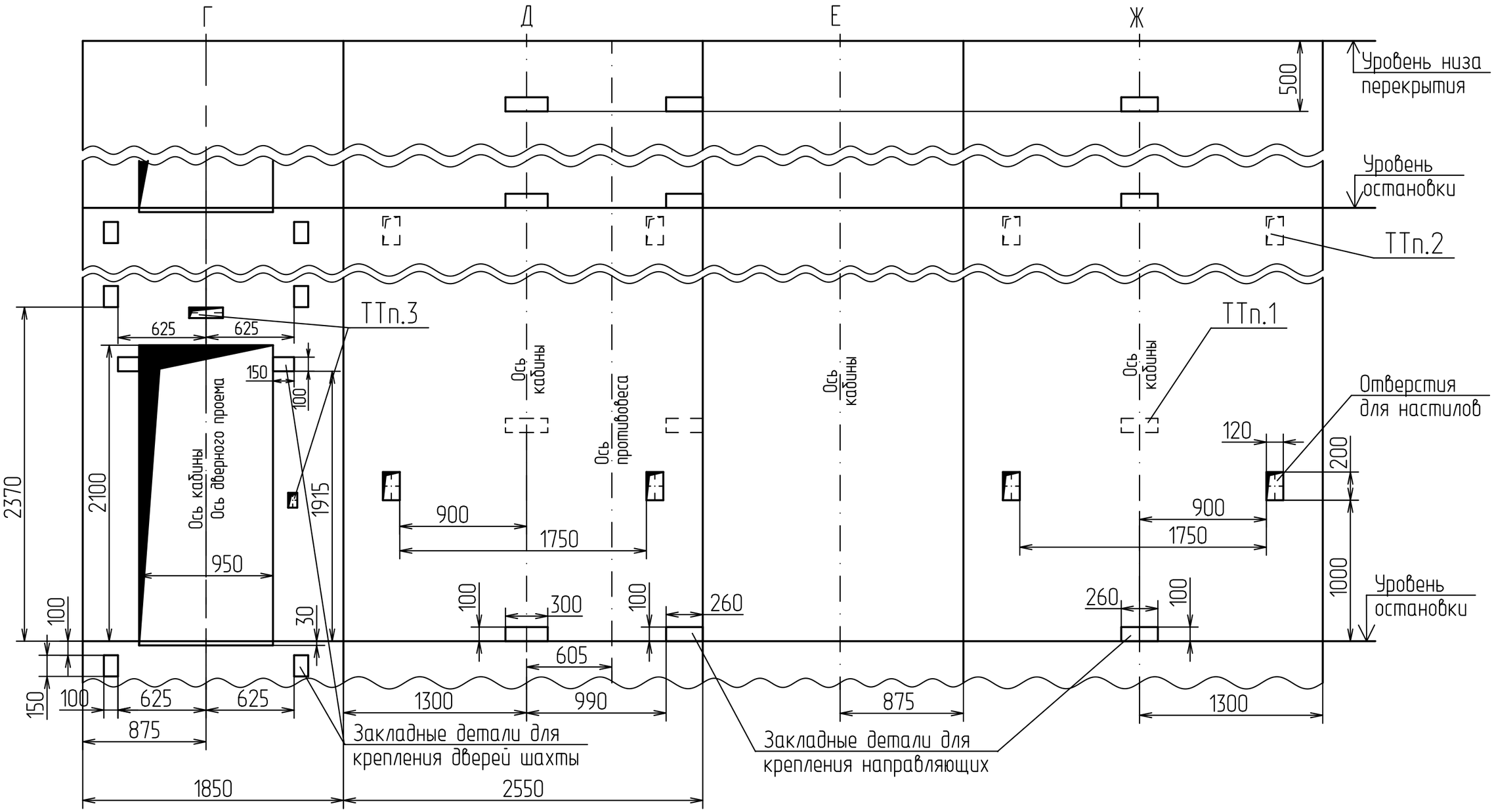

Подп. и дата	Инв.N дубл.	Взам.инв.N	Подп. и дата	Инв.N подл.

Изм.	Лист	N докум.	Подп.	Дата	АС3-03.11	Лист 3

Копировал

Формат А3